KACHELOFENHEIZEINSÄTZE VON BRUNNER

HKD 5.1

Stand: 2024-10-02

BRUNNER®

heizen auf bayerisch.

Maßblätter - HKD 5.1

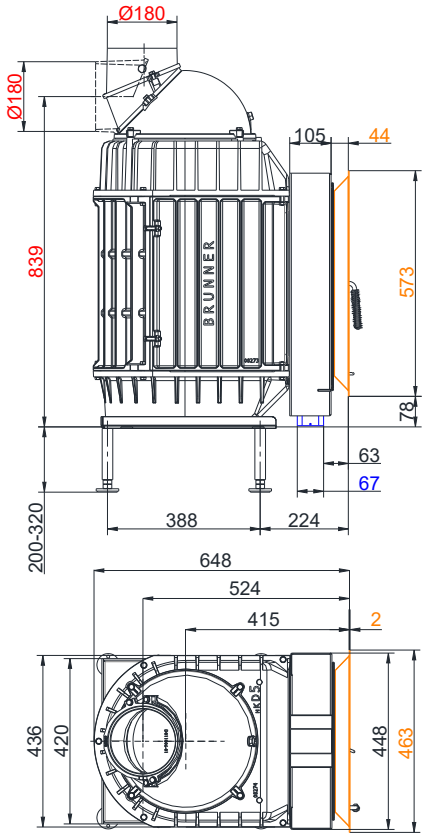

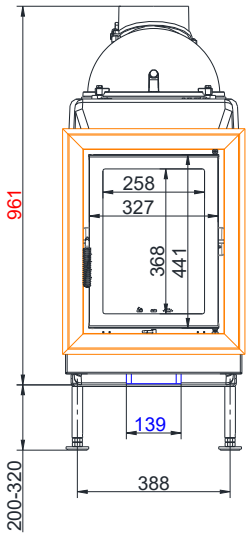

… mit Stahlblende

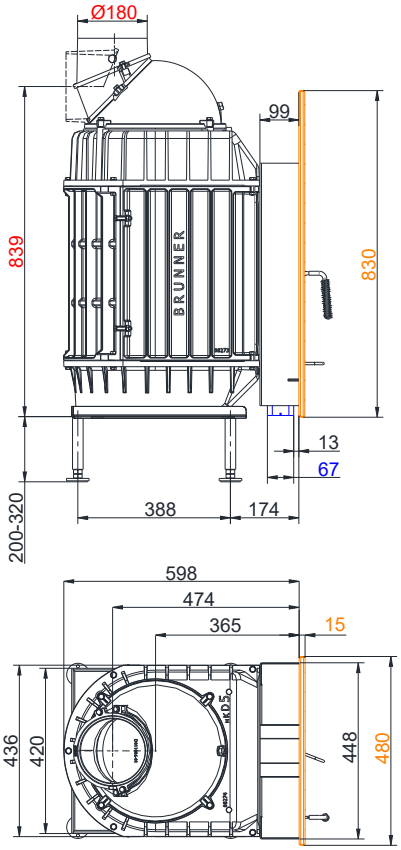

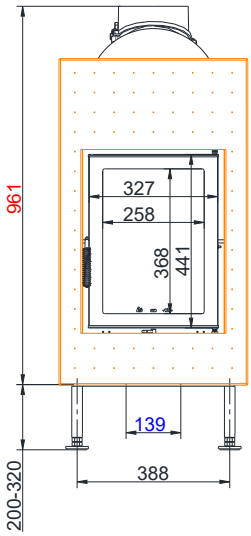

… mit Stahlfrontplatte

Stand: 2024-10-02

Maßblätter - HKD 5.1

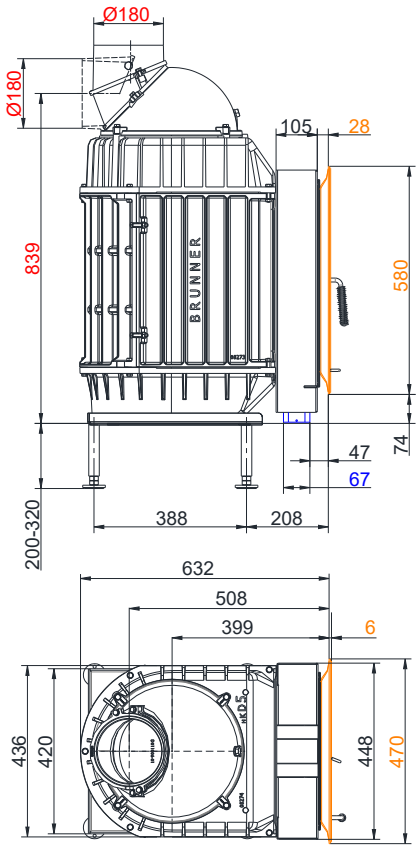

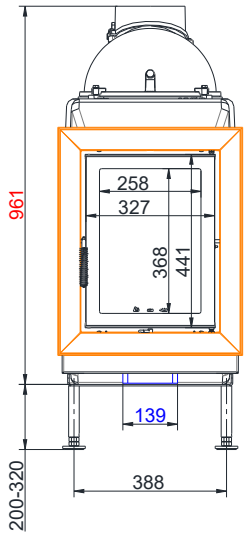

… mit Gussblende

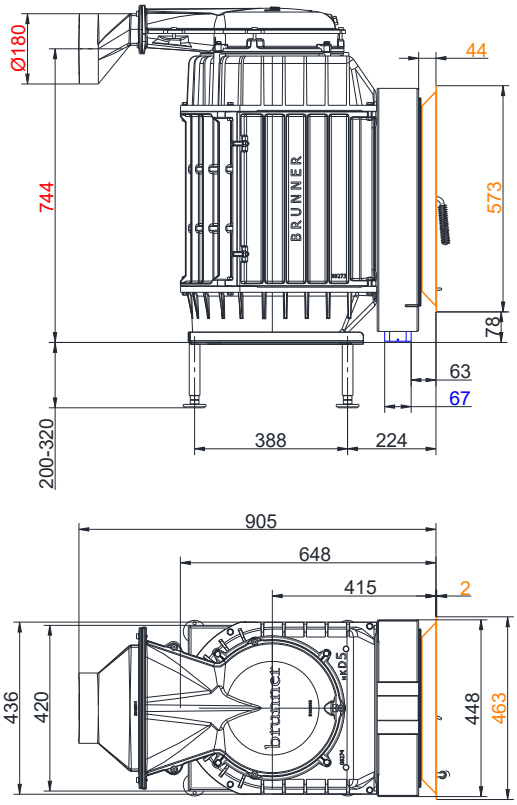

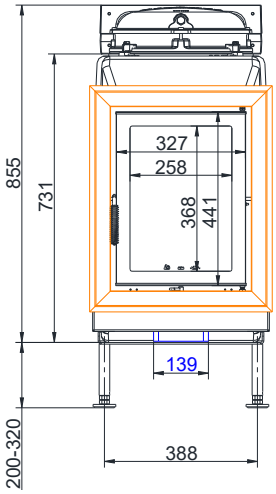

… mit Stahlblende

Stand: 2024-10-02

Maßblätter - HKD 5.1

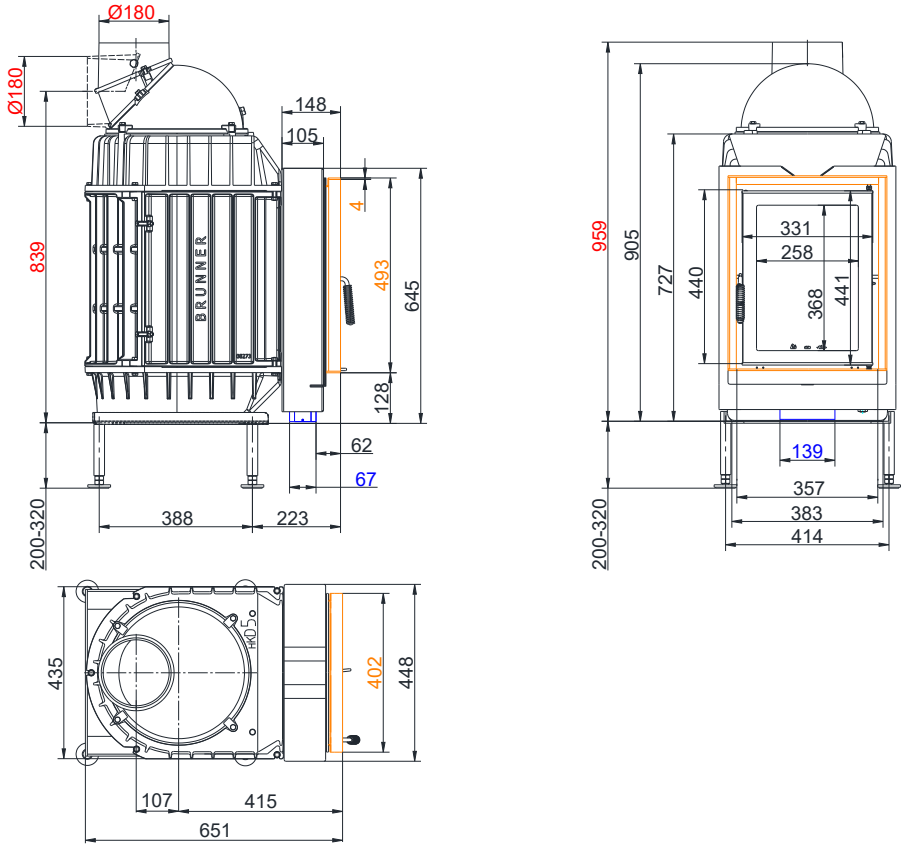

… mit Anbaurahmen

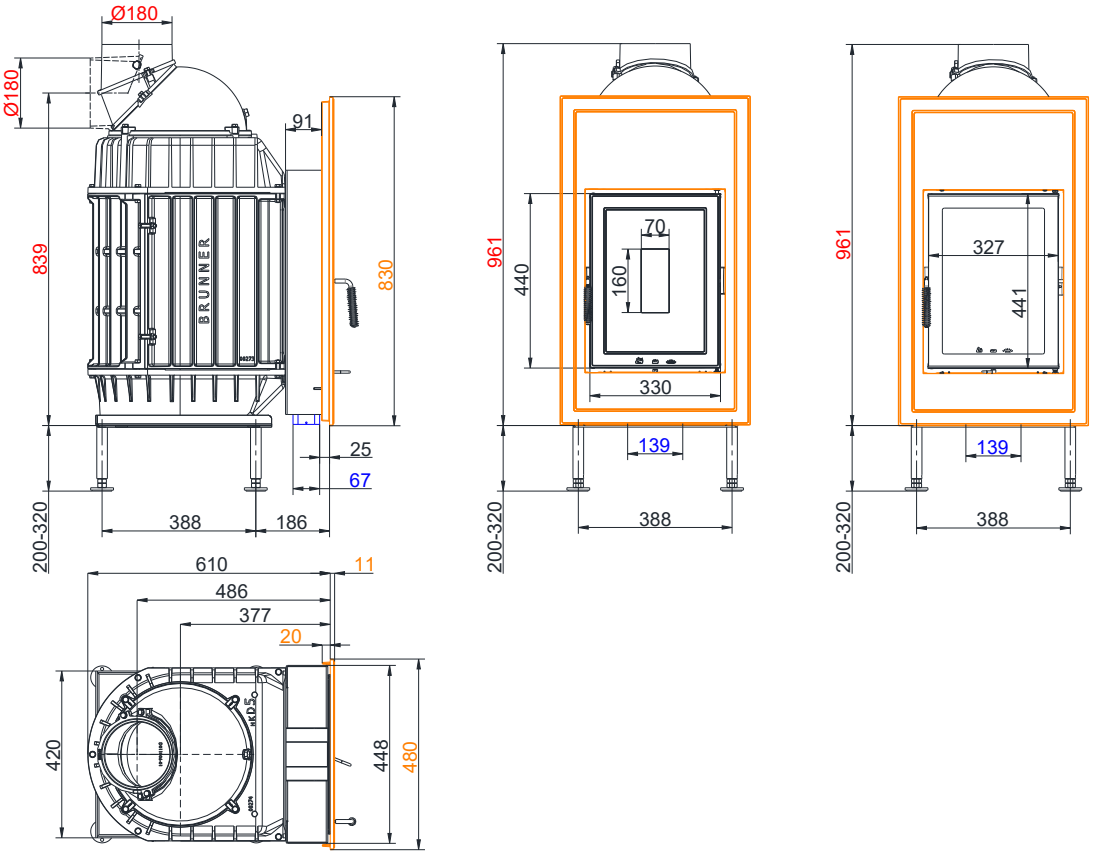

… mit Gussfrontplatte

Stand: 2024-10-02

Maßblätter - HKD 5.1

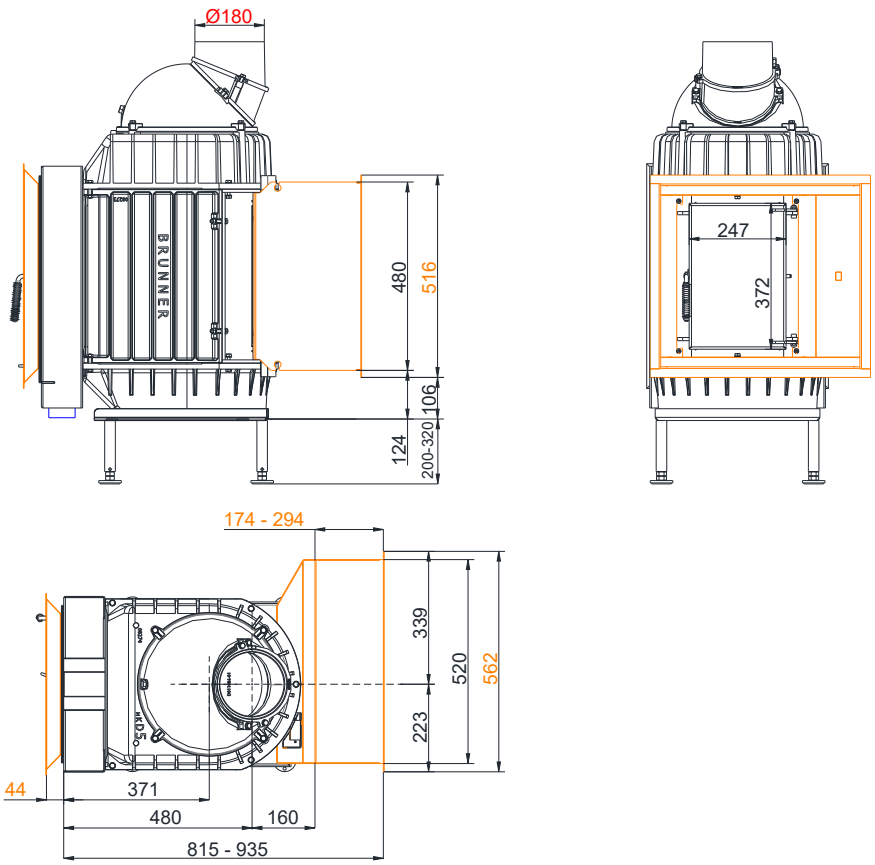

… mit Durchheiztür

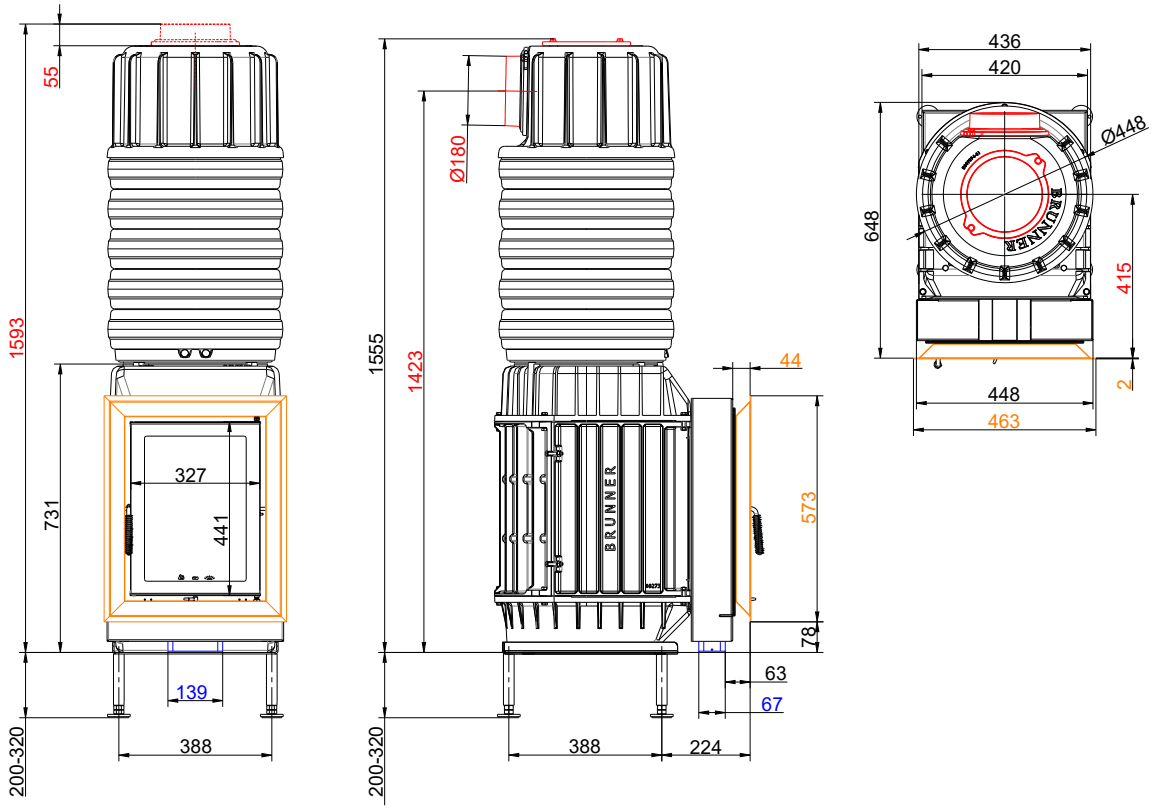

… mit MAS

Stand: 2024-10-02

Maßblätter - HKD 5.1

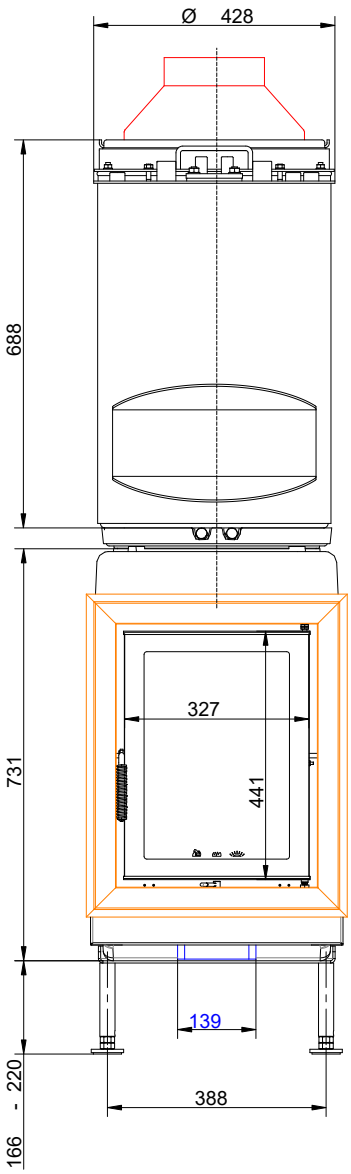

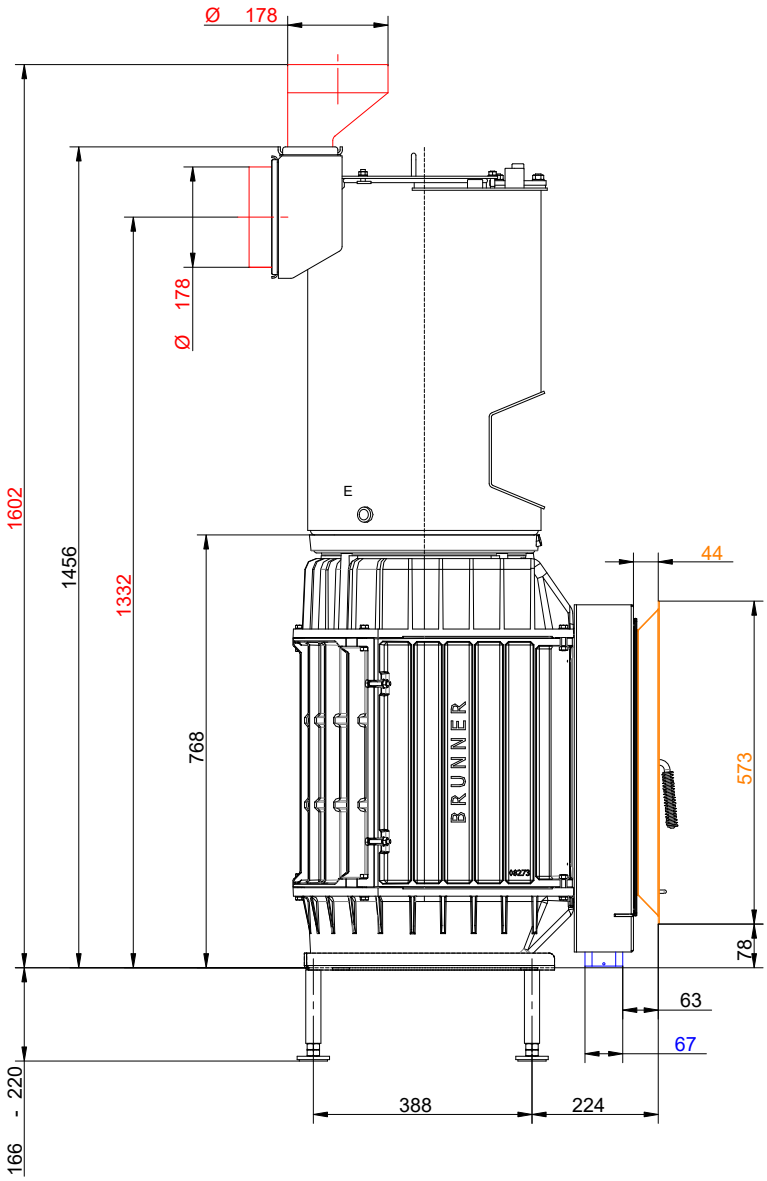

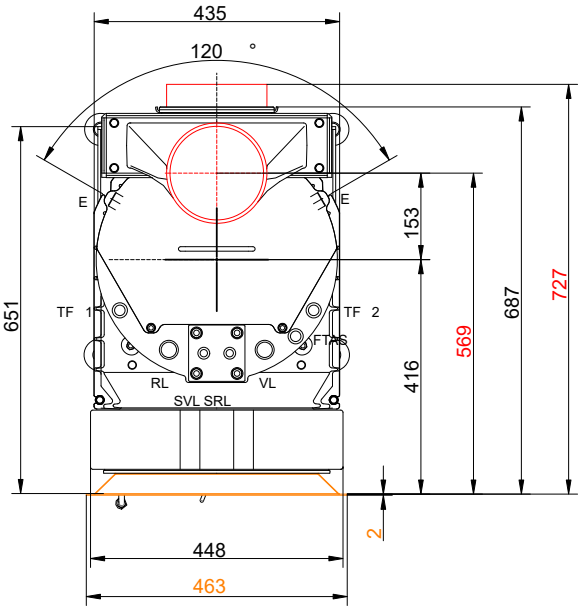

VL	Vorlauf 1" AG
RL	Rücklauf 1" AG
E	Entleerung 1/2" IG
SVL	Sicherheits-Vorlauf 1/2" AG
SRL	Sicherheits-Rücklauf 1/2" AG
FTAS	Muffe für TAS-Fühler 1/2" IG
TF	Fühler Muffe 1/2" IG

HKD 5.1 Blendrahmen und Kesselmodul

Maßblätter - HKD 5.1

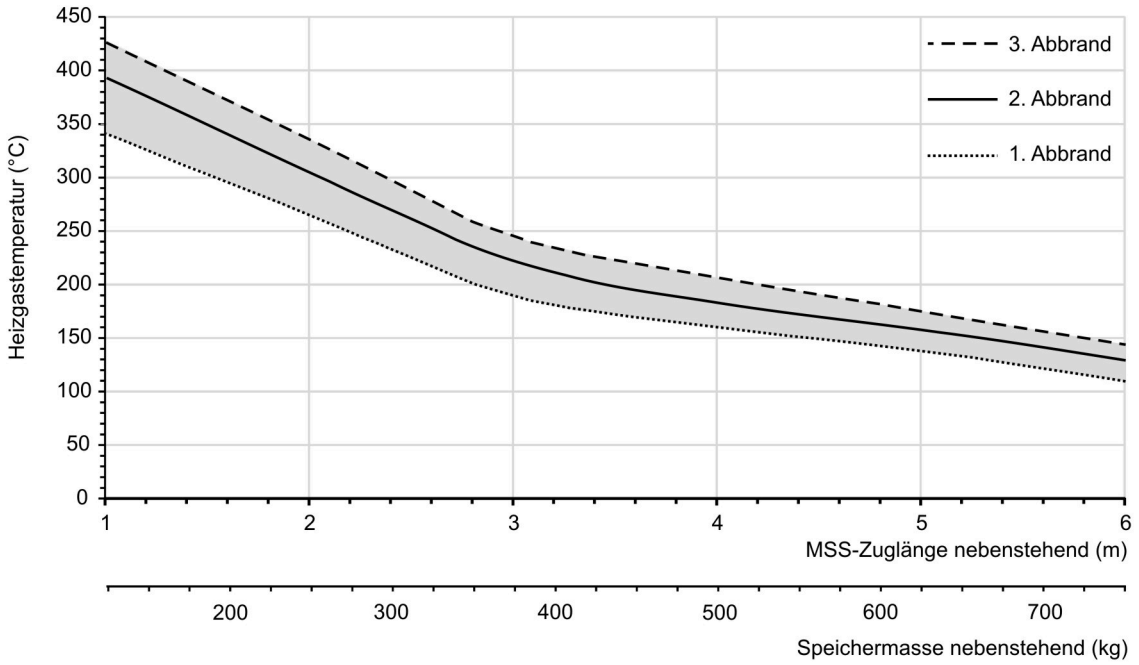

… Auslegungsdiagramm für nebenstehende Speichermasse

Für Zeichnungsdaten zur CAD-Planung empfehlen wir PaletteCAD. Laufend aktualisierte Maßzeichnungen unter www.brunner.de
Rahmen/Abgasstutzen/Verbrennungsluftstutzen/Frontvarianten/Traglager farblich markiert.

Planung und Einbau - HKD 5.1

Geprüft nach		EN 13229 W	EN 13229 WA
Werte bei Betriebsweise		Nennleistung [1]	Speicherbetrieb [2]
Geeignet für alle Bauweisen nach Fachregel		OK	OK
Daten für Funktionsnachweis			
Nennwärmeleistung	kW	10	-
Brennstoffumsatz	kg/h	2,7	6
Feuerungsleistung	kW	12	20
Abgasmassenstrom	g/s	12	17
Stutzentemperatur (vor Nachheizfläche)	°C	470	580
Abgastemperatur nach			
1 x nebenstehende Nachheizfläche (GNF 8/10)	°C	160	220
5 x Speicherringe MAS inkl. Gusshaube MAS [3]	°C	210	-
4,5 m keramische Nachheizfläche [4]	°C	-	180
3,1 m Modulspeichersteine (MSS) [4]	°C	-	215
notwendiger Förderdruck	Pa	13	15
Verbrennungsluftbedarf	m^3/h	35	50
Verbrennungsluftanschluß Ø	mm	125	125
Heizgastemperatur (vor der Haubenvariante)			
Heizeinsatzstutzen	°C	470	580
Wärmeverteilung			
Heizeinsatz / Nachheizfläche	%	45 / 45	45 / 45
Luftquerschnitte [5]			
Zuluft	cm^2	600 / 250 / 550	600 / 250 / 550
Umluft	cm^2	600 / 250 / 550	600 / 250 / 550
min. Abstände Feuerstätte			
zu Verkleidung, Dämmschicht	cm	8	8
zum Aufstellboden	cm	15	15
Wärmedämmung ohne / mit Luftgitter [6]			
Anbauwand	cm	18 / 14	18 / 14
Boden	cm	0	0
Decke	cm	22 / 17	22 / 17
Wärmedämmung um Durchheiztür		6	6
Vormauerung bei zu schützender Wand	cm	10	10
Gewicht			
Gewicht Heizeinsatz / Brennkammer	kg	118 / 80	
Anforderung/Grenzwerte			
Deutschland / Österreich / Schweiz / Norwegen		1.BImSchV (Stufe 2) / 15a BVG (2015) / LRV / -	

1) Angaben zu „Nennleistung“ ermittelt mit metallischer Nachheizfläche.
2) Angaben zu „Speicherbetrieb“ für die handwerkliche Ausführung der Nachheizfläche (Richtwerte für den Fachbetrieb).
3) Drosselklappe empfohlen
4) Richtwert. Ermittlung nach Auslegungsdiagramm für nebenstehende Speichermasse bzw. rechnerischer Funktionsnachweis
5) für Kamin-/Heizeinsätze / Heizgasrohr / metallische Nachheizfläche
6) Werte ermittelt mit prüftechnisch erfassten Luftquerschnitten; Ofenhülle wärmeabgebend ausgeführt.

Ulrich Brunner GmbH
Zellhuber Ring 17 - 18
D-84307 Eggenfelden
Telefon: +49 / (0)87 21 / 7 71-0
info@brunner.de | www.brunner.de
Technische und Sortiments-Änderungen sowie Irrtum vorbehalten.
Stand: 2024-10-02